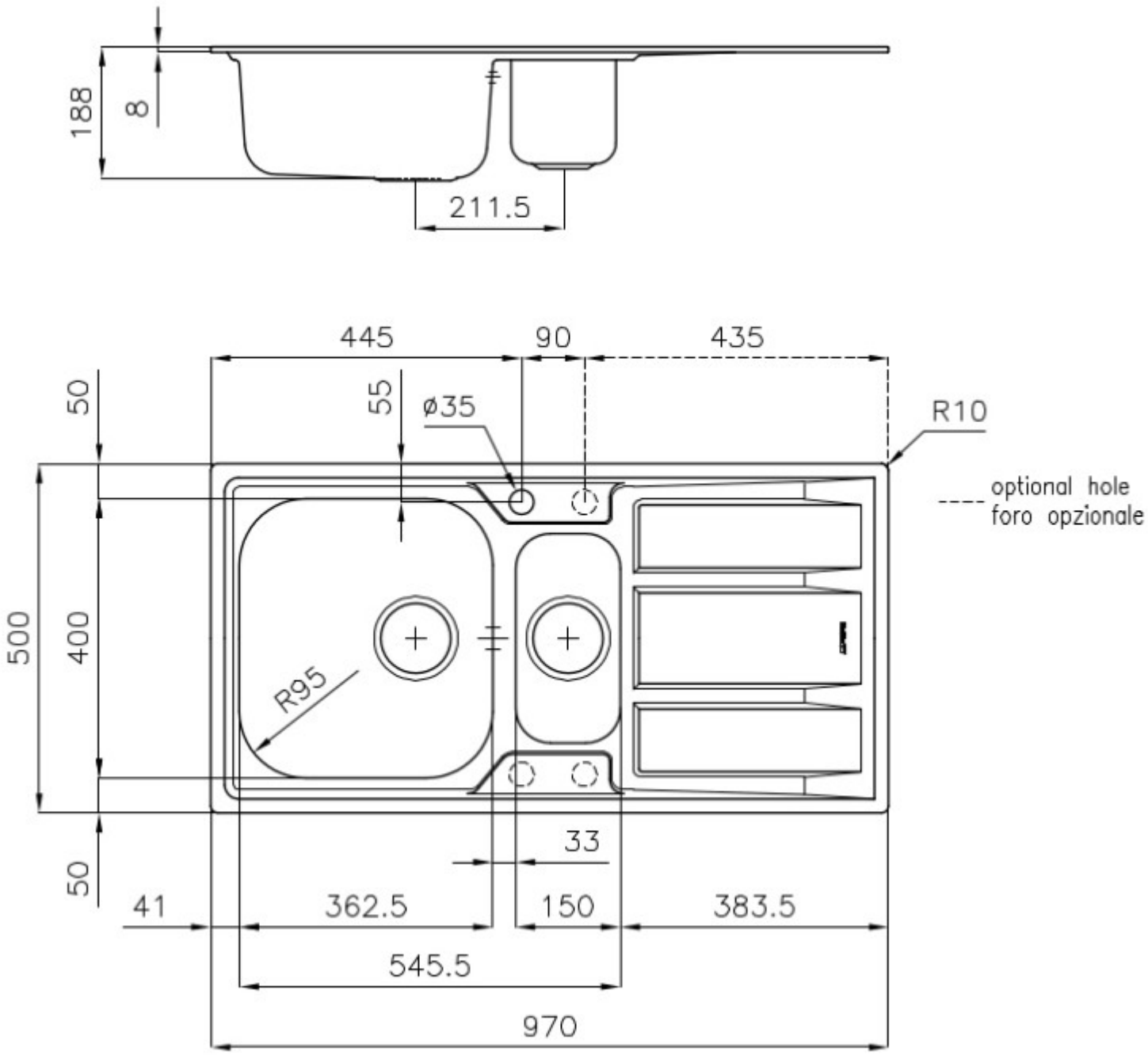
188
8
211.5
445
90
435
50
55
ø35
R10
optional hole
foro opzionale
500
400
R95
33
50
41
362.5
150
383.5
545.5
970